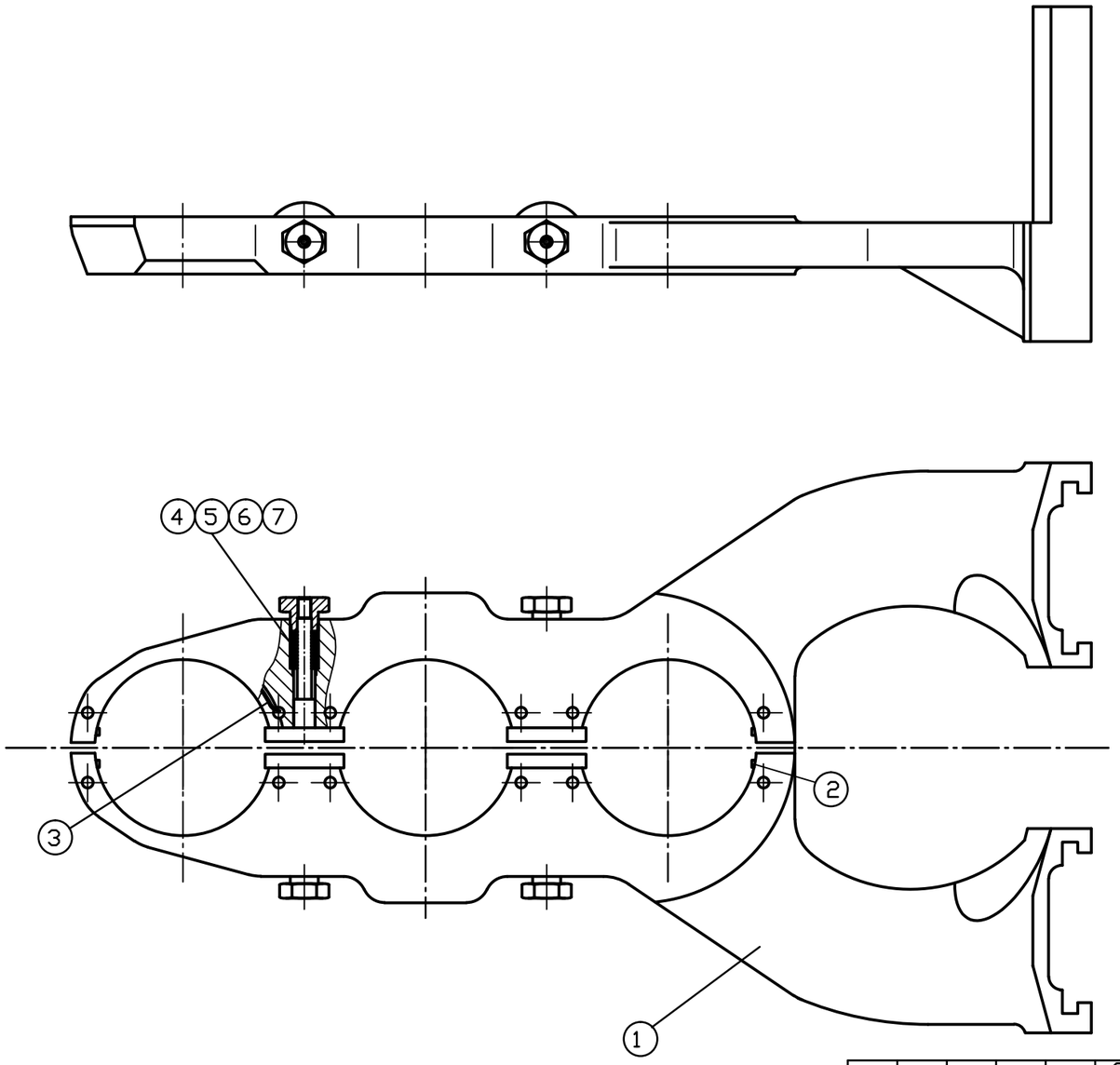


| | | | | | Pos | Artikel Nr. | Bezeichung |
|---|---|---|---|---|---|---|---|
| | | | | | 9 | | |
| | | | | | 8 | | |
| | | | | 4 | 7 | 86300209 | Lock mit Gewinde |
| | | | | 4 | 6 | 86300208 | Knob mit Gewinde |
| | | | | 4 | 5 | 86200027 | Straight Pin |
| | | | | 4 | 4 | 86200155 | Spring |
| | | | | 6 | 3 | 86200149 | Leaf Spring |
| | | | | 4 | 2 | 86200008 | Woodruff Stop |
| | | | | 1 | 1 | 86300233/34 | Neck Ring Holder LH/RH |

86400126-00

| | Datum | Name |
|---|---|---|
| Bearb. | | |
| Gepr. | 20.02.2014 | E.RIEBANDT |
| Norm | | |

Hartmann & Bender
Vertriebs- und
Produktionsgesellschaft mbH
Postfach 10
65392 Walluf am Rhein

Neck Ring Arm
TG 4 1/4 "Special

86400126-00

Blatt
Bl.

Zust | Änderung | Datum | Name | (Urspr.) | (Ers. f.:) | (Ers. d.:)

Für diese Zeichnung behalten wir uns alle Rechte vor. Ohne unsere Zustimmung darf weder sie, noch die hieraus gewonnenen Kenntnisse an Dritte weitergegeben werden.
For this draw we reserve ourselves all rights. Without our agreement neither it, nor the knowledge won from this may be passed on on third.