Tong Holder Assembly
191-9535 Gr.2

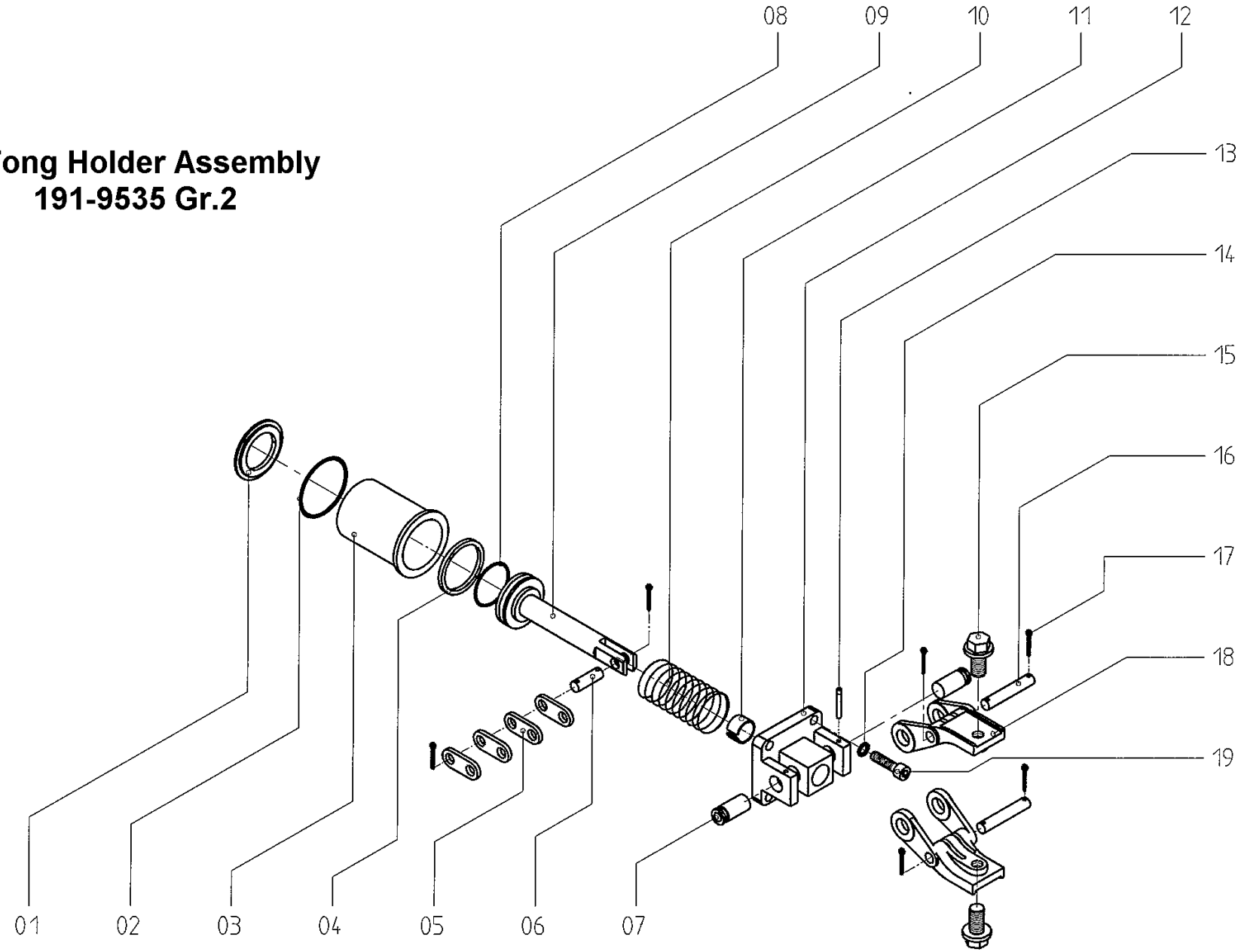

	4	Screw for fitting the complete holder		DIN912-1/4NCX1	19	not contain in scope of supply
	2	Tong Holder	191-27163	0791-27163	18	
	6	Cotter Pin		DIN 94 - 2,5 x 12	17	
	2	Pin	191-27210	0791-27210	16	
	2	Collar Screw	191-10630	0791-10630	15	
	4	Lock washer		H1235-6,4	14	not contain in scope of supply
	2	Straight Pin		DIN1481-3X24	13	
	1	Tong Support	191-27158	0791-27158	12	
	1	Guide Ring	59-86533	0759-86533	11	
	1	Compression Spring	23-11025	0723-11025	10	
	1	Piston & Rod	191-27156	0791-27156	9	
	1	O-Ring, Viton	1700-43	7700-43	8	
	2	Pivot Sleeve	191-26989	0791-26989	7	
	1	Pin	191-27209	0791-27209	6	
	4	Link	191-26795	0791-26795	5	
	1	Piston Ring	2520-547	9520-547	4	
	1	Cylinder	191-27157	0791-27157	3	
	1	O-Ring, Viton	1700-813	7700-813	2	
	1	Spacing Ring	200-10495	7200-10495	1	
	Menge Qty.	**Bezeichnung Description**	**IS Art. Nr. IS Part No.**	**H&B Ident Nr.**	**Index**	**Internes Feld Note**

					Datum	**Name**
				Gez.	**16.08.01**	**K.Wolff**
				Gep.		
				Hartmann & Bender		
				Vertriebs – und		
				Produktionsgesellschaft mbH		
				Hauptstraße 70		
Zust.	Änderung	Datum	Name	**65396 Walluf am Rhein**		

Benennung :

Take Out Tong Holder

Zeichnungs- Nr.:

0791-9535 Gr.2